/№2ăă {ŜŎűΛ2y˙5№l·ǿΛyƎ

±пллψ¢dzăŎl·yȅ Cdzff /l·ăŜYŜyűψ ² ΛyŘ2ǿ
м окуЪ CΛy˙{Ŝűōl·ŏ]

MILGARD®
WINDOWS and DOORS

/ ! 5 CΛfŜ {ŏl·fŜ	±ΛŜǿ	CΛfŜ yl·YŜ	¦ yΛűă	5l·ûŜ
b¢{	l 2№Λ Î2yűl·f ɜ ±Ŝ№ûΛŎl·f	±пллψ¢dzăŎl·yȅψурнл¢нψC/ψмΦотрψLbψbC{	LyŎK	локнлнп

a 2№Ŝ ¢ŜŎKyΛŎl·f 52ŎdzYŜyűă Ŏl·y˙ōŜ Ŧ2dzyŘ l·ů YΛfƎl·№ŘΦŎ2YκLJ№2ŦŜăăΛ2yl·fă
5dzŜ ů2 Ŏ2yűΛydzl·f №ŜăŜl·№ŎK l·yŘ ŘŜØŜf2LJYŜyűΣ ŘŜůl·Λfă Yl·ȅ ōŜ ŎKl·yƎŜŘ l·ů l·yȅ ůΛYŜΦ ó/ú нлно aΛfƎl·№Ř aŦƎΦ

/ ! {9 a 9b¢
{9wL9{ урнл¢н

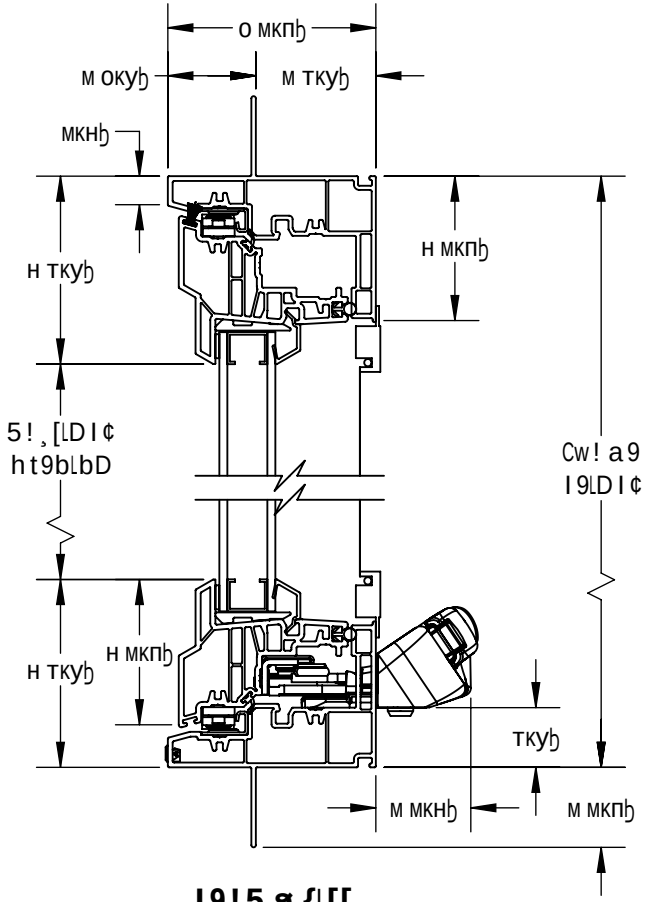

l9!5 ɜ {L[[

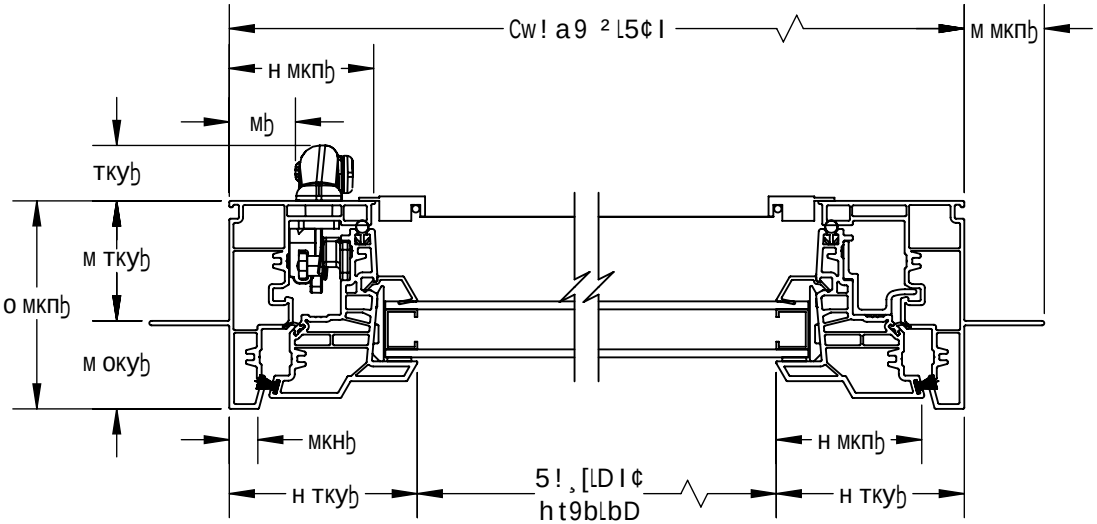

W!a.{

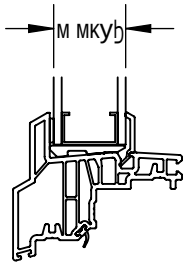

![¢9wb!¢9 м мкуЪ D[!{{ LΦDΦ¦Φ