/ ⁿ2ăă {ŜŎŭ2y 5ⁿl·ŏ1y∃

±плл ¢dzăŎl·yè Cdzff / l·ăŜYŜyŭ ² 1yŘ2ŏΣ C1ÈŜŘ
! ŎŎŜăă2ⁿè Dⁿ22ŏŜ Cⁿl·YŜΣ м ркуЪ / 2yŭ2dzⁿ ½π . l·ⁿ

MILGARD®
WINDOWS and DOORS

/ ! 5 C1fŜ {ŏl·fŜ	±1Ŝŏ	C1fŜ yl·YŜ	¦ y1ŭă	5l·ŭŜ
b¢{	l 2ⁿ1Î2yŭl·f ɜ ±Ŝⁿ1ŭ1Ŏl·f	±пллψ¢dzăŎl·yèψурпм¢нψ / ! Cψм¢снрψLbψ ! / / 9{{hw¸ψ½π . ! w	LyŎK	локнлнп

a 2ⁿŜ ¢ŜŎKy1ŎI·f 52ŎdzYŜyŭă Ŏl·y ŏŜ Ŧ2dzyŘ l·ŭ Y1fƎl·ⁿŘ¢Ô2YкLJⁿ2ŦŜăăl2yl·fă
5dzŜ ŭ2 Ŏ2yŭ1ydzl·f ⁿŜăŜl·ⁿŎK l·yŘ ŘŜØŜf2LJYŜyŭΣ ŘŜŭl·1fă Yl·è ŏŜ ŎKl·y∃ŜŘ l·ŭ l·yè ŭ1YŜ¢ ó/ŭ нлно a1Ǝl·ⁿŘ aŦƎ¢

CL·95 / ! {9a9b¢
{9wL9{ урпм¢н

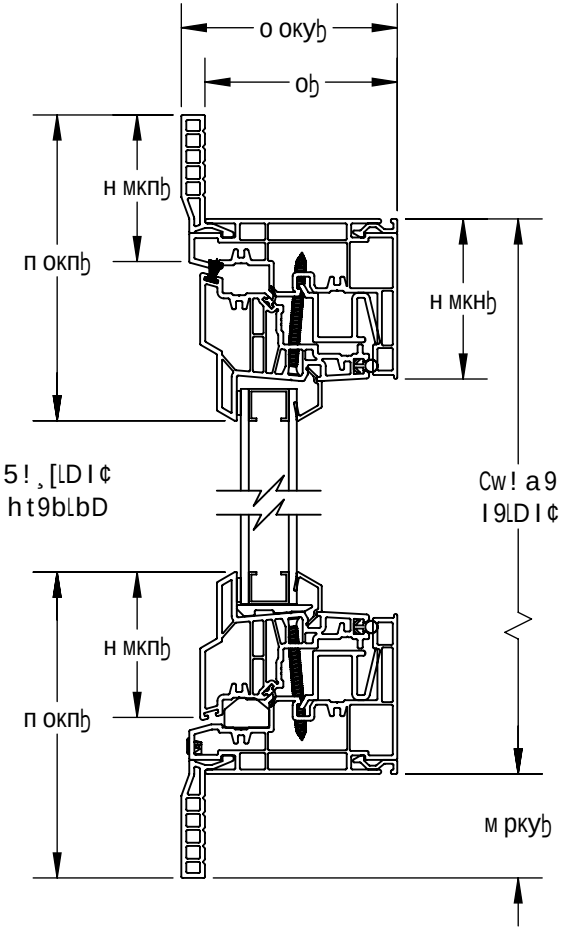

l9!5 ɜ {L[[

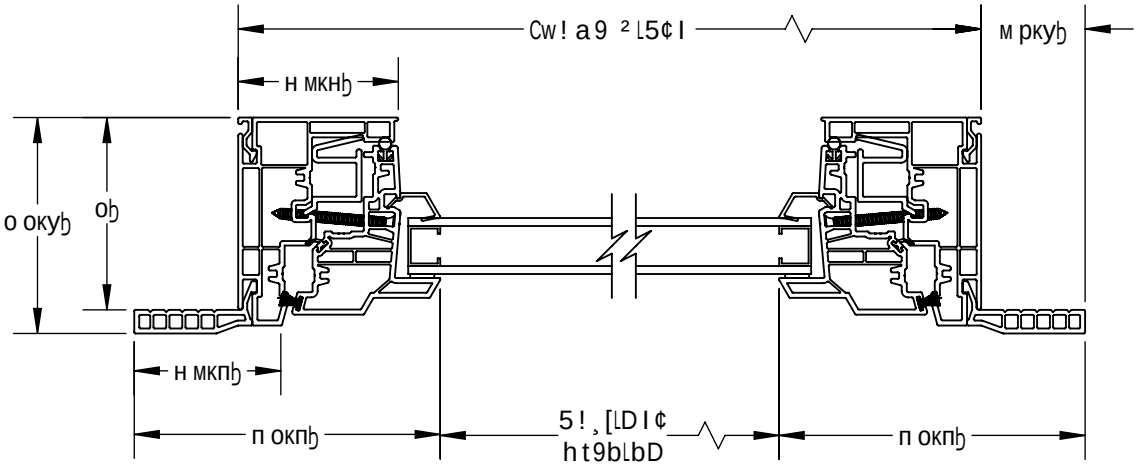

W! a .{

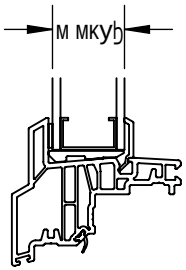

![¢9wb!¢9 м мкуЪ D[!{{ L¢D¢¦¢